QUEST ELITE 4000

Manual de Instalación

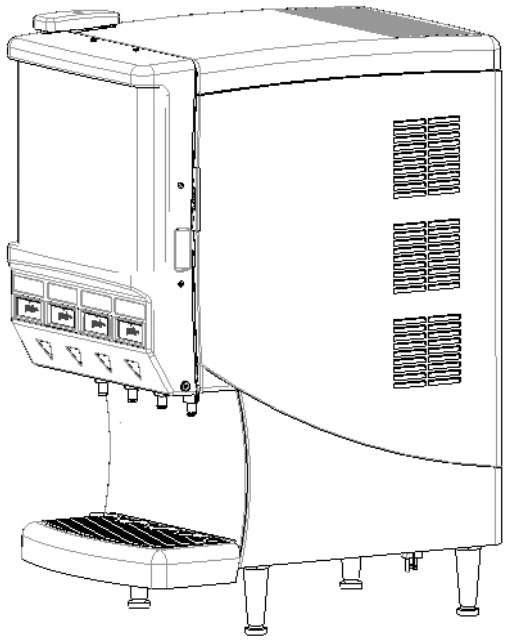

Fecha de publicación: 21 de Abril 2011
Número de publicación: 620048956INSSP
Fecha de revisión: N/A
Revisión: A

Visite el sitio Web de IMI Cornelius en www.cornelius.com para la literatura que requiera consultar.

Los productos, la información técnica y las instrucciones incluidas en este manual están sujetas a cambios sin previo aviso. Las instrucciones no intentan cubrir todos los detalles y las variaciones del equipo ni tampoco cubren cualquier posible contingencia en la instalación, operación o el mantenimiento de este equipo. Este manual asume que la(s) persona(s) que trabaja(n) en el equipo ha(n) sido capacitado(s) y está(n) capacitado(s) para trabajar con equipo eléctrico, de plomería, neumático y mecánico. Se asume que se toman las precauciones de seguridad apropiadas y que se cumplen todos los requisitos de construcción y de seguridad local, además de la información incluida en este manual.

Este Producto se garantiza sólo como se establece en la Garantía Comercial de Cornelius aplicable a este Producto y está sujeta a todas las restricciones y limitaciones contenidas en la Garantía Comercial.

Cornelius no se hará responsable de ninguna reparación, reemplazo, u otro servicio requerido por, o pérdida o daño que resulte de cualquiera de los siguientes eventos, inclusive pero sin limitarse a, (1) otro que no sea el uso normal y adecuado y condiciones de servicio normal en relación con el Producto, (2) voltaje inapropiado, (3) cableado inadecuado, (4) abuso, (5) accidente, (6) alteración, (7) uso indebido, (8) negligencia, (9) reparación no autorizada o el uso de personas no calificadas ni capacitadas para llevar a cabo el servicio y/o la reparación del Producto, (10) limpieza inapropiada, (11) no seguir las instrucciones de instalación, operación, limpieza y mantenimiento, (12) uso de partes “no autorizadas” (por ejemplo, partes que no son 100% compatibles con el Producto) cuyo uso anula la garantía por completo, (13) Partes del producto en contacto con el agua o que puedan verse afectadas de manera adversa por cambios en la presencia de líquido o composición química.

Información de Contacto:

Para solicitar más información sobre revisiones actuales de éste u otro documento o para asistencia con cualquier producto de Cornelius contacte a:

www.cornelius.com

800-238-3600

Marcas Registradas y Derechos de Reproducción:

Este documento contiene información exclusiva y no puede ser reproducido de ninguna forma sin permiso de Cornelius.

Impreso en EE.UU.

Todos los derechos reservados, IMI Cornelius Inc.

TABLA DE CONTENIDOS

Instrucciones de seguridad **1**
Lea y Siga TODAS las Instrucciones de Seguridad 1
Información general de seguridad 1
Reconocimiento 1
Diferentes tipos de alertas 1
Consejos de Seguridad 1
Personal Capacitado de Servicio 2
Precauciones de Seguridad 2
Envío y Almacenamiento 2
Montaje en o Sobre Mostrador 3
Requerimientos **4**
Datos en la placa de identificación 4
Almacenamiento de concentrados 4
Espacio libre recomendado 5
Conexión eléctrica 5
Suministro de electricidad 5
Conexión de agua 5
Requerimientos de suministro de agua 6
Banco de hielo/Pull Down 6
Aplicaciones **7**
Requerimientos de Instalación Hidráulica 7
Recepción **8**
Desembalaje 8
Ubicación del Mostrador **9**
Espacio Mínimo Libre para Flujo de Aire 9
Llendo Del baño de hielo **10**
Conexión del Suministro de agua **11**
Requisitos eléctricos **12**
Sistema de agua de Cebado/Enjuague **13**
Programación del Control de Porción **14**
Botón de Paro (Stop) 14

INSTRUCCIONES DE SEGURIDAD

LEA Y SIGA TODAS LAS INSTRUCCIONES DE SEGURIDAD

Información general de seguridad

- Lea y siga **las instrucciones de seguridad** en este manual y cualquier etiqueta de aviso/ precaución en la unidad (calcomanías, etiquetas o tarjetas plastificadas).
- Lea y entienda TODAS las normas aplicables de seguridad de OSHA (Administración de Seguridad y Salud Ocupacional) antes de operar esta unidad.

Reconocimiento

Reconocer las alertas de seguridad

Este es el símbolo de alerta de seguridad. Cuando lo ves en este manual o en la unidad, se alerta a la posibilidad de lesiones personales o daños a la unidad.

DIFERENTES TIPOS DE ALERTAS

PELIGRO:
Indica una situación peligrosa inmediata que si no se evita **RESULTARÁ** en lesiones graves, muerte o daño al equipo.

ADVERTENCIA:
Indica una situación potencialmente peligrosa que, si no se evita, PODRÍA resultar en lesiones graves, muerte o daño al equipo.

PRECAUCIÓN:
Indica una situación potencialmente peligrosa que, si no se evita, PUEDE resultar en lesiones leves o moderadas o daño al equipo.

CONSEJOS DE SEGURIDAD

- Lea y siga cuidadosamente todos los mensajes de seguridad en este manual y las señales de seguridad en la unidad.
- Mantenga las señales de seguridad en buen estado y reemplace objetos dañados o perdidos.
- Aprenda a operar la unidad y cómo usar los controles correctamente.

© 2010-2011, IMI Cornelius Inc.

Publication Number: 620048956INSSP

- **No permita** que nadie utilice la unidad sin la capacitación apropiada. Este aparato no está destinado para que sea utilizado por niños de corta edad o personas incapacitadas sin supervisión. Los niños pequeños deben ser supervisados para asegurarse de que no jueguen con el aparato.
- Mantenga la unidad en buenas condiciones de trabajo y no permita modificaciones no autorizadas en la unidad.

Personal Capacitado de Servicio

ADVERTENCIA:
Sólo técnicos capacitados y certificados de electricidad, plomería y refrigeración deben reparar esta unidad. **Todo el cableado y fontanería debe cumplir con los códigos locales y nacionales. El incumplimiento podría resultar en lesiones graves, muerte o daños al equipo.**

Precauciones de Seguridad

Esta unidad ha sido diseñada específicamente para proporcionar protección contra lesiones personales. Para garantizar una protección continua tenga en cuenta lo siguiente:

ADVERTENCIA:
Desconecte la corriente a la unidad antes de hacer el servicio siguiendo todos los procedimientos de programa de bloqueo y etiquetado de advertencia de seguridad. Compruebe que toda la corriente que va a la unidad esté apagada antes de realizar cualquier trabajo.

Si no desconecta la corriente puede provocar lesiones graves, muerte o daños al equipo.

PRECAUCIÓN:
Asegúrese siempre de mantener el área alrededor de la unidad limpia y libre de desorden. Si no se mantiene limpia esta área se pueden causar lesiones o daño al equipo.

Envío y Almacenamiento

PRECAUCIÓN:
Antes del transporte, almacenamiento, o la reubicación de la unidad, la unidad debe desinfectarse y toda la solución desinfectante debe ser drenada del sistema. Un ambiente congelado podría hacer que los restos de la solución

 © 2010-2011, IMI Cornelius Inc.

desinfectante o el agua que quede dentro de la unidad dañen los componentes internos.

MONTAJE EN O SOBRE MOSTRADOR

ADVERTENCIA:
Al instalar la unidad en o sobre un mostrador, éste deberá ser capaz de resistir pesos por encima de 189 lbs (85.7 kg) para garantizar el soporte adecuado de la unidad.

LA FALTA DE OBSERVACIÓN DE ESTE REQUERIMIENTO PODRÍA RESULTAR EN LESIONES SERIAS, MUERTE O DAÑOS AL EQUIPO.

© 2010-2011, IMI Cornelius Inc.

Publication Number: 620048956INSSP

REQUERIMIENTOS

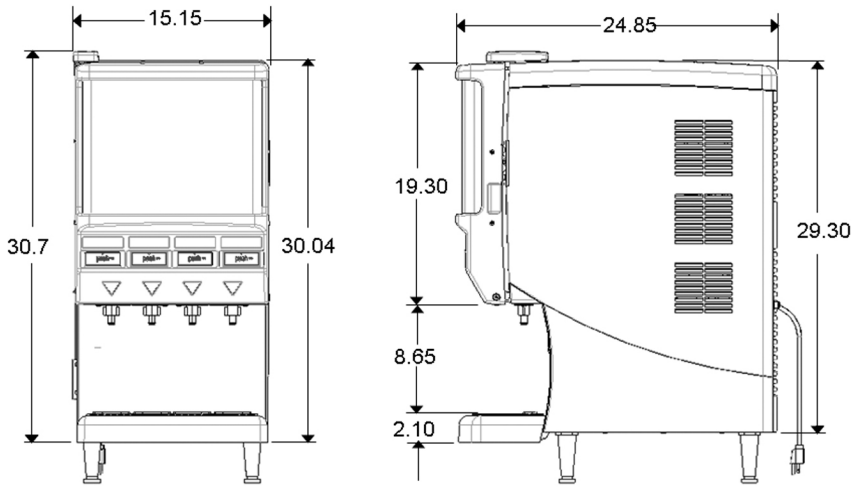

Figura 1. Dimensiones de la unidad

Datos en la placa de identificación

Modelo QUEST ELITE 4000, 115 V CA, 4.5 amp, monofásico 60 Hz, refrigerante R-134a, 6.70-6.77 oz. (190-192 g). Presión de prueba: Lado alto 400 psi (2757.9 kPa), (27.6 bar). Lado bajo 88 psi (606.7 kPa), (6.1 bar).

Modelo QUEST ELITE 4000, 230 V CA, 2.25 amp, monofásico 50 Hz, refrigerante R-134a, 6.70-6.77 oz. (190-192 g). Presión de prueba: Lado alto 400 psi (2757.9 kPa) (27.6 bar). Lado bajo 88 psi (606.7 kPa), (6.1 bar).

Almacenamiento de concentrados

Cuatro botellas desechables de 0.8 galones (3.0 litros).

NOTE: Concentrado recargables embalses también están disponibles.

 © 2010-2011, IMI Cornelius Inc.

Espacio libre recomendado

12” (30.48 cm) en la parte superior y 4” (10.16 cm) en la parte posterior para circulación de aire, y 2” a los lados de la unidad.

Conexión eléctrica

Cable de alimentación de 6 pies (1.83 m) de longitud con enchufe de 3 clavijas unido al despachador. Los modelos para exportación se envían con enchufe europeo.

PRECAUCIÓN:
SÓLO técnicos electricistas capacitados y certificados deberán reemplazar el cable de alimentación, o bien la unidad deberá enviarse a un Centro de Servicios Autorizado para el reemplazo del cable de alimentación. El cable de reemplazo debe satisfacer todos los requerimientos del fabricante original del equipo.

La falta de observación de este requerimiento podría resultar en lesiones serias, muerte o daños al equipo.

Suministro de electricidad

Suministro de energía dedicado de 15 amp a 120 voltios.
Suministro de energía dedicado de 20 amp a 230 voltios.

Conexión de agua

Unión macho SAE de 3/8 in. (0.95 cm) SAE en el despachador (Figura 2).

Se deberá utilizar el nuevo conjunto de mangueras suministrado con el aparato; las mangueras usadas no deberán reutilizarse.

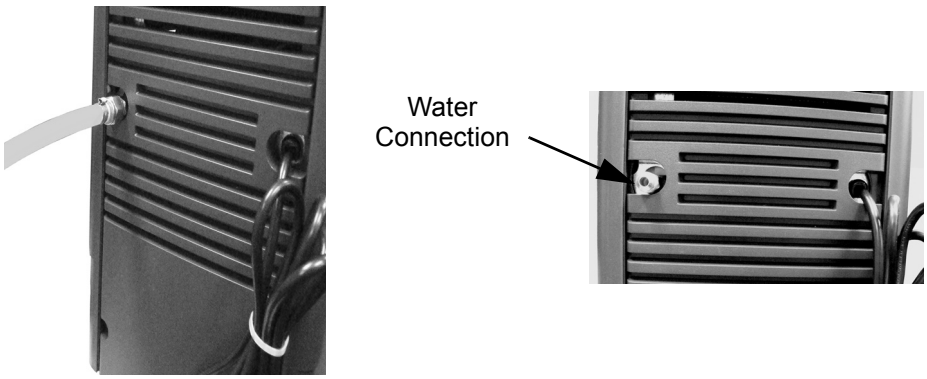

Figura 2. Conexión de agua

Requerimientos de suministro de agua

Presión estática máxima de 60 psi (413.7 kPa) (4.1 bar). Presión dinámica mínima de 30 psi (206.8 kPa) (2.1 bar); es decir, presión de flujo medida en la entrada de agua del despachador con un flujo de agua de 3.0 onzas líquidas (88.7 ml) por segundo. Presión dinámica óptima recomendada de 50 psi (344.7 kPa) (3.5 bar).

Banco de hielo/Pull Down

Un peso de 14-16 lbs (6.35-7.25 kg). Pull Down: 3.5 – 5.5 horas a 75°F (24°C).

 © 2010-2011, IMI Cornelius Inc.

APLICACIONES

Este aparato deberá utilizarse en el hogar y en aplicaciones similares, tales como:

- Áreas de cocina para personal en tiendas, oficinas y otros entornos de trabajo.
- Fincas/quintas, hoteles, moteles y otros entornos tipo residencial.
- Entornos tipo Bed and Breakfast (Alojamiento con desayuno).
- Catering y aplicaciones similares no minoristas

REQUERIMIENTOS DE INSTALACIÓN HIDRÁULICA

Este despachador debe conectarse a un sistema de AGUA FRÍA con presión de operación entre 30psi mínimo and 60 psi máximo (206.8 kPa and 413.7 kPa). Dicha fuente de agua debe ser capaz de generar un gasto de flujo mínimo de 3 onzas líquidas (88.7 ml) por segundo. Se deberá instalar una válvula de cierre en la línea antes del despachador. Instale un regulador en la línea cuando la presión excede los 100 psi (690 kPa) para reducirla a 50 psi (345 kPa). El regulador también resulta necesario si la fuente de agua sufre fluctuaciones de presión. La entrada principal de agua es una conexión MFL de 3/8" (9.52 mm) (Figura 3).

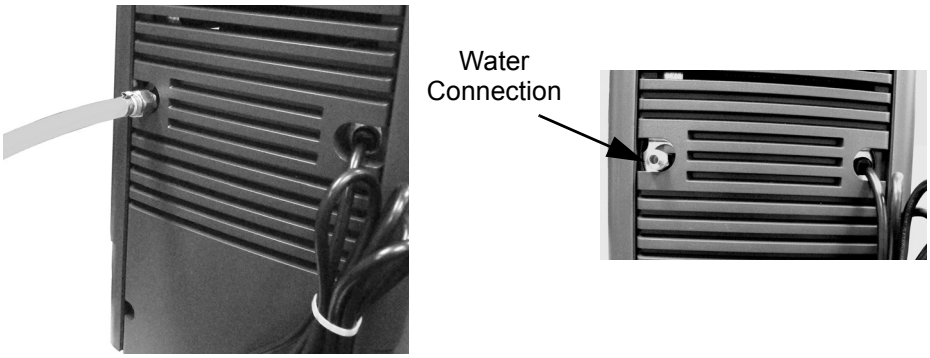

Figura 3. Conexión hidráulica

Este equipo debe instalarse de forma que cumpla con el Código Internacional de Instalaciones Hidráulicas y Sanitarias del Consejo Internacional de Códigos y el Food Code Manual de la Food and Drug Administration (FDA). Para modelos instalados fuera de EE.UU., se deberá cumplir con el Código de Instalaciones Hidráulicas/Sanitarias aplicable del área.

La falta de observación de este requerimiento podría resultar en lesiones serias, muerte o daños al equipo.

RECEPCIÓN

Cada unidad se somete a pruebas e inspecciones previo a su envío. En el momento del envío, el transportista acepta la unidad y todo reclamo por daños a partir de este momento se debe aclarar con el transportista.

Al recibir la(s) unidad(es) del transportista, inspeccione la caja de cartón para detectar daños visibles. Si detecta daños, pida al transportista incluir una nota en el conocimiento de embarque y presente un reclamo al transportista.

DESEMBALAJE

- Retire las grapas que fijan el cartón a la tarima.
- Levante el cartón y retírelo de la unidad.
- Retire los insertos y el embalaje.
- Abra la puerta del gabinete superior y retire el kit de instalación.
- Retire lo pernos que fijan la unidad a la tarima.
- Levante la unidad sacándola de la tarima.

NOTE: No coloque la unidad sobre su costado o parte posterior, ya que con ello podrían drenarse aceites vitales del compresor resultando en daños durante el arranque, invalidando como consecuencia la garantía.

 © 2010-2011, IMI Cornelius Inc.

UBICACIÓN DEL MOSTRADOR

Seleccione una ubicación en un área bien ventilada, cerca de un contacto eléctrico a tierra. Si es posible, no coloque la unidad cerca de máquinas que se calientan y/o emiten vapor.

ESPACIO MÍNIMO LIBRE PARA FLUJO DE AIRE

El espacio mínimo libre para permitir el flujo de aire es: 4” (10.16 cm) en la parte posterior, 12” (30.48 cm) en la parte superior, y abierto hacia el frente.

El aire para el condensador entra desde la parte inferior del panel posterior y se descarga en la parte superior del mismo. La falta de espacio libre reducirá la capacidad de la unidad y podrá causar falla prematura en el compresor.

Típicamente, el despachador se coloca utilizando las patas para obtener mayor espacio libre para los vasos. Si el despachador se coloca directamente sobre el mostrador y la charola de goteo se coloca libremente sobre el mismo, el espacio para el vaso se reduce. Un sellante de silicón apto para uso alimentario se aplica alrededor de la base. Sin embargo, con el despachador se suministra también una junta de sello para mostrador. Ello elimina la necesidad del sellante y su uso es mucho más sencillo.

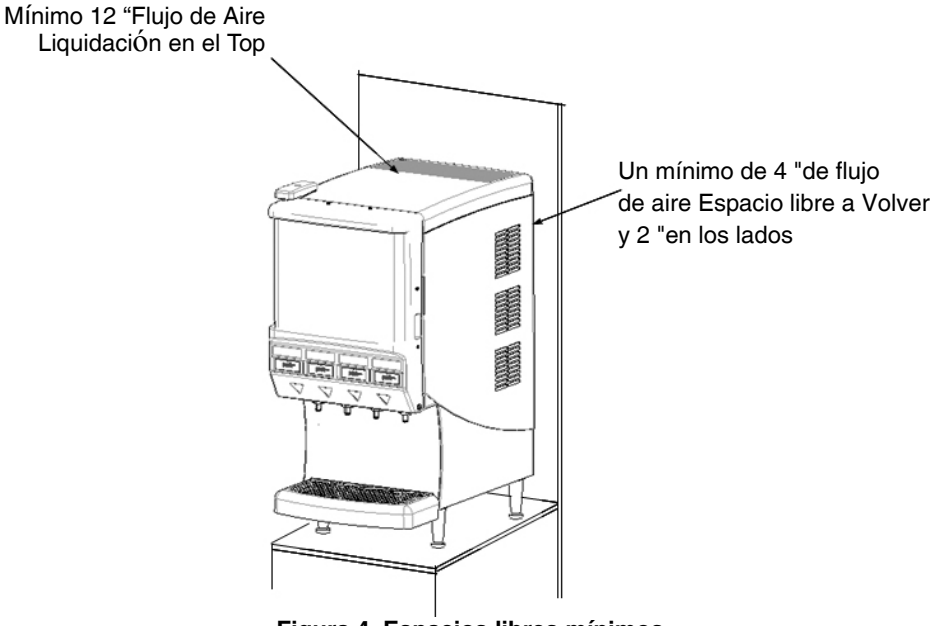

Figura 4. Espacios libres mínimos

LLENDO DEL BAÑO DE HIELO

El baño de hielo tiene una capacidad para aproximadamente 3.5 galones (13.4 litros) de agua. El tubo de llenado se ubica detrás de la placa antisalpicaduras frontal y está tapada con un tapón de 0.5”.

1. Retire el tapón de 0.5” y una el tubo a cualquiera de las boquillas despachadoras.
2. Abra la puerta y verifique que la palanca despachadora/enjuague se encuentre en la modalidad despachadora. (véase la Figura 5) El baño de hielo siempre debe llenarse en la modalidad despachadora.

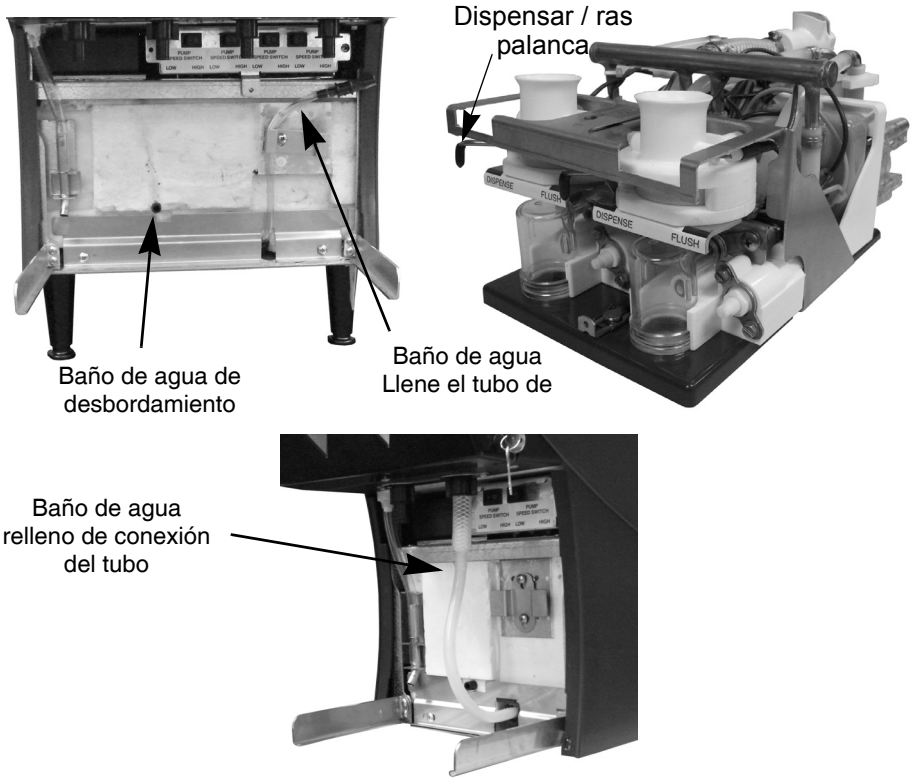

Figura 5. Baño de agua y palanca despachadora/enjuague

3. Cierre la puerta, oprima y mantenga oprimido el botón despachador (push), mostrado en la Figura 6, hasta que el tanque se haya llenado y esté saliendo agua por el rebosadero.

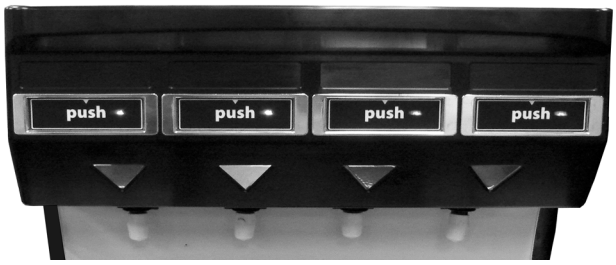

Figura 6. Botones despachadores

4. Una vez que el baño de hielo se haya llenado, guarde el tubo de llenado en su soporte vertical empotrado. El tubo de llenado ahora se puede usar como una “mirilla” para monitorear el nivel del agua en el baño de hielo.

 © 2010-2011, IMI Cornelius Inc.

CONEXIÓN DEL SUMINISTRO DE AGUA

El Despachador de Jugos de la serie Quest Elite está diseñado para dispensar jugos a una alta velocidad de flujo. Es muy importante que la línea de agua entrante sólo esté destinada para el despachador y no tenga conectadas otras máquinas, lo cual podría causar fluctuaciones en el suministro (como máquina lavavajillas, cafetera, etc.).

El suministro de agua debe ser consistente con estándares de calidad de agua adecuados (un pH neutro de 7.0 a 8.0), y no debe estar conectado a un descalcificador. Es responsabilidad de la persona que instale la unidad asegurarse de que todas las conexiones hidráulicas al despachador sean del tamaño adecuado, que sean instaladas con suficiente protección contra flujo de retorno y que se mantengan en condiciones para cumplir con las leyes federales, estatales o locales.

1. Fije la tuerca pivotante de 3/8” (0.95 cm) en la manguera flexible de suministro a la entrada de agua ubicada en la parte posterior de la unidad. Asegúrese de utilizar una junta acampanada (incluida en el kit de instalación).

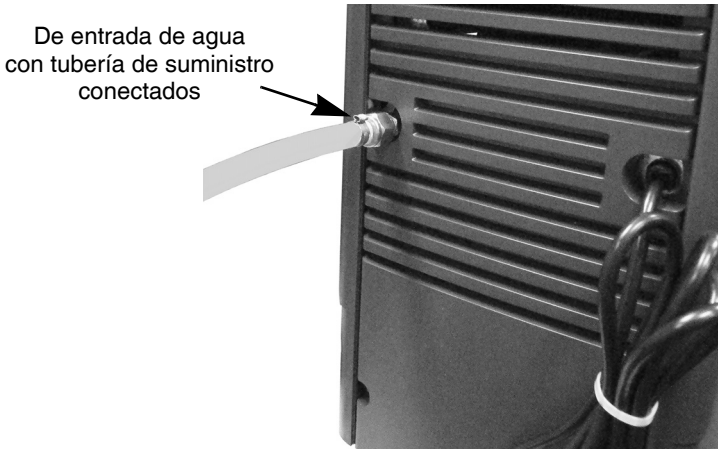

Figura 7. Conexión del suministro de agua en la parte posterior de la unidad

2. Al ajustar la tuerca acampanada, utilice una llave de contrafuerza en el extremo macho de la unión de entrada (lado de la unidad) para evitar que se tuerce el tubo de cobre dentro de la unidad y/o posiblemente se dañe el filtro de agua/solenoide. Se recomienda cerrar el agua fuera de la unidad.

© 2010-2011, IMI Cornelius Inc.

REQUISITOS ELÉCTRICOS

Se requiere un servicio eléctrico mínimo de 15 amperios para un suministro de energía de 120 V CA. Se requiere un servicio eléctrico mínimo de 10 amperios para un suministro de energía de 230 V CA.

 © 2010-2011, IMI Cornelius Inc.

SISTEMA DE AGUA DE CEBADO/ENJUAGUE

Para cebar la unidad adecuadamente con agua y eliminar las bolsas de aire del sistema, abra la puerta del gabinete y asegúrese de que todas las palancas de válvulas se encuentren en la posición **Despachadora**.

Cierre la puerta y oprima el botón despachador por unos segundos. Repita hasta que observe un flujo continuo de agua de todas las válvulas despachadoras.

NOTE: Durante este ciclo de purga podrán observarse salpicaduras.

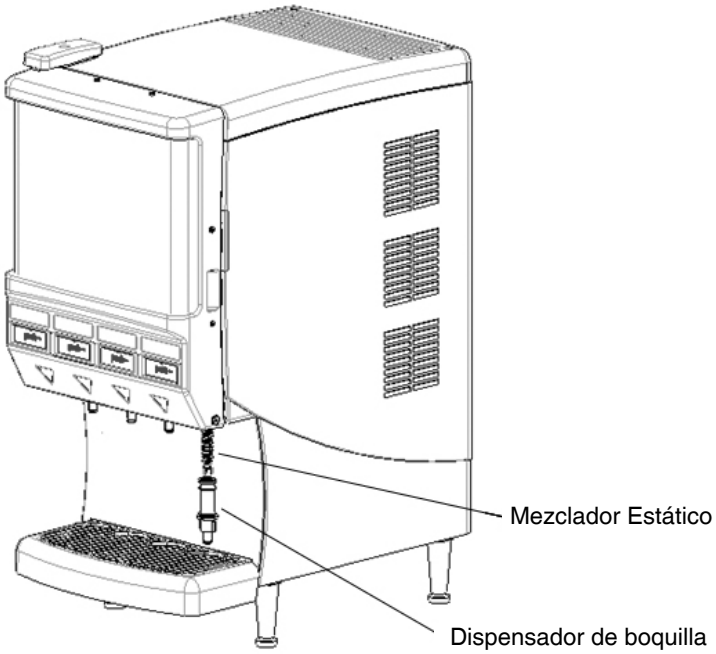

Figura 8. Boquilla despachadora

PROGRAMACIÓN DEL CONTROL DE PORCIÓN

Si el despachador cuenta con controles de porción opcionales, éstos han sido preprogramados en fábrica para servir bebidas de 7, 12, y 16 onzas. El tamaño “extragrande” (ícono de jarra) también fue preprogramado para servir 16 onzas.

Para cambiar el tamaño servido, ejecute el procedimiento descrito en la Tabla 1.

Tabla 1.

Step	Action
1	Simultáneamente, oprima y mantenga oprimido los botones **Small** y **Extra Large** en el Módulo de Control de Porción hasta que la luz de **Refill** co-mience a parpadear. Suelte los botones. La luz de **Refill** parpadeante indica que la modalidad de programación está activada. Véase la Figura 9.
2	Coloque un vaso debajo de la boquilla despachadora y oprima el botón de tamaño seleccionado (small, medium, large, o extra large, es decir, chico, mediano, grande o extragrande). Mantenga el botón oprimido hasta que el vaso se llene hasta la porción deseada, y entonces suelte el botón. Repita el procedimiento para los otros tamaños.
3	Después de programar todos los tamaños de bebidas, oprima y suelte el botón **Stop** para regresar el Control de Porción a la modalidad de operación. La luz de **REFILL** parpadeante se apaga.
4	En el futuro, para cambiar el tamaño de porción de las bebidas, los tamaños individuales se pueden ajustar siguiendo el Paso 2. No es necesario reprogramar cada tamaño. Además, el control de porción tiene una función de memoria para casos de apagones.

Figura 9. Panel de control

BOTÓN DE PARO (STOP)

Para servir una bebida sin utilizar el control de tamaño de porción preprogramado, simplemente oprima y mantenga oprimido el botón de Paro (Stop). Suelte cuando el vaso se haya llenado.

 © 2010-2011, IMI Cornelius Inc.

IMI Cornelius Inc.
www.cornelius.com