# QUEST ELITE 4000

## Manuel de prestation

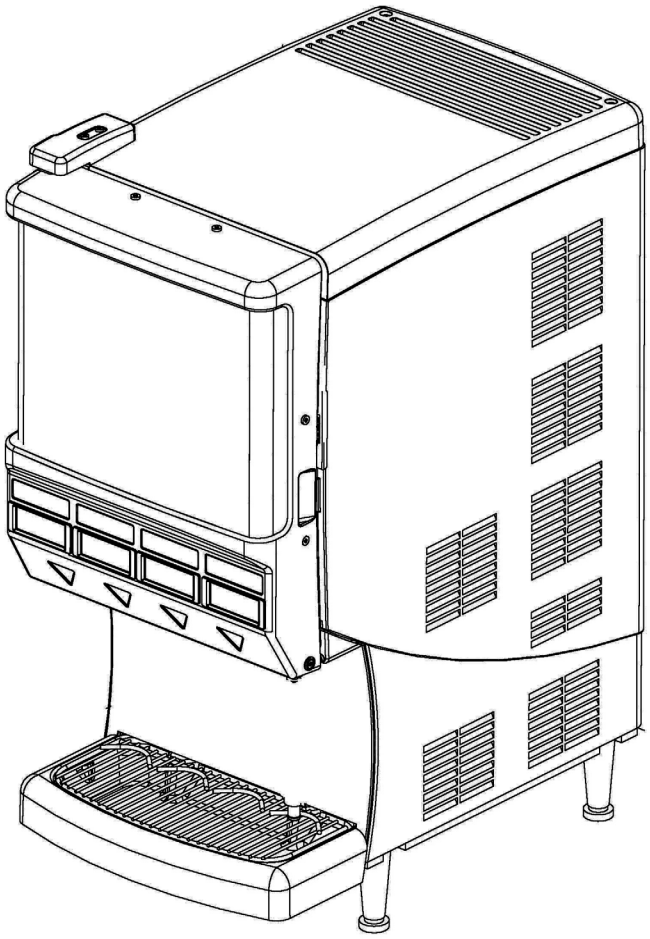

**Numéro de publication: 620048956SERCF**

**Date de révision: 23 Février, 2018**

**Révision: 1**

Visitez le site Web de Cornelius à www.cornelius.com pour tous vous renseigner de Cornelius.

Les produits, les informations techniques et les consignes présentes dans ce manuel sont susceptibles au changement sans avertissement. Ces consignes ne couvrent ni tous les détails ou toutes les variations de l'appareil ni assument toutes les éventualités de l'installation, de l'opération ou du maintien de l'appareil. Ce manuel présuppose que toute personne opérant cet appareil a été formée et est compétent pour tout travail électrique, de la tuyauterie, pneumatique et mécanique. Il est présupposé que les bonnes mesures de sécurité sont prises et que toutes les conditions requises de sécurité et de construction sont remplies, outre que les informations présentées dans ce manuel.

Ce produit n'est garanti que selon la garantie de Cornelius' Commercial applicable à ce produit et est soumis à toutes les contraintes et à toutes les limites présentes dans la garantie commerciale.

Cornelius ne sera pas responsable d'aucun travail de réparation, d'aucun remplacement ou tout autre service requis ou aucune perte ou aucun dégât résultant de tout incident à titre non-exhaustif 1) outre que bonne et normale utilisation et bonnes conditions de service concernant le produit, 2) circuit de tension inapproprié 3) installations électrique insuffisantes 4) abus 5) accident 6) changement 7) mauvais traitement 8) manque de soins 9) toute réparation non-autorisée ou manque de spécialistes qualifiés pour réparer le produit 10) nettoyage inapproprié 11) non-respect de consignes d'installation, de fonctionnement ou d'entretien 12) usage des pièces non-autorisées (c'est-à-dire des pièces qui ne sont pas 100 % compatibles avec le produit) ce qui annule la garantie, 13) les pièces du produit en contact d'eau ou le produit distribué qui sont gravement touchés par les changements dans le niveau d'eau ou la composition chimique.

## Pour plus d'informations:

Pour tout renseignement concernant les nouvelles éditions de ce document ou de tout autre document ou concernant l'aide avec tout produit Cornelius, veuillez contacter:

www.cornelius.com

800-238-3600

## Marque de commerce et droits d'auteur:

Ce document contient de l'information de nature exclusive appartenant à Cornelius et ne peut pas être reproduit en aucune manière sans autorisation de Cornelius.

Ce document contient les consignes originales de l'appareil décrit

CORNELIUS INC
101 Regency Drive
Glendale Heights, IL
Tel: + 1 800-238-3600

imprimé aux États-Unis.

# TABLE DES MATIÈRES


Consignes de Sécurité . . . . . 1
Lire et Suivre Toutes Les Consignes de Sécurité . . . . . 1
Considérations générales sur la sécurité . . . . . 1
Identification . . . . . 1
Différents types d'alertes . . . . . 1
Conseils de Sécurité . . . . . 1
Personnel de Service Qualifié . . . . . 2
Conseils de Sécurité . . . . . 2
Expédition et Stockage . . . . . 2
Montage Dans ou Sur un Comptoir . . . . . 3
SPÉCIFICATIONS DE L'APPAREIL . . . . . 4
Données de plaque signalétique . . . . . 4
Stockage de la solution concentrée . . . . . 4
Dégagement Recommandée . . . . . 5
Connexion Électrique . . . . . 5
Alimentation Électrique . . . . . 5
Connexion d'eau . . . . . 6
Besoins d'Approvisionnement en Eau . . . . . 6
Banque de glaçons/Pull Down . . . . . 6
PERIMETRE . . . . . 7
Exigences de Plomberie . . . . . 7
MANUTENTION DE LA SOLUTION CONCENTREE (MELANGE ET CHARGEMENT) . . . . . 8
Chargement de la Solution Concentree . . . . . 8
Changement de Contenants Concentrés . . . . . 9
BRIXING Procedure . . . . . 10
Provision . . . . . 10
Vérification/Ajustement du Paramétre Brix . . . . . 10
PROGRAMME DÉNTRETIEN . . . . . 12
Quotidien . . . . . 12
Système de rinçage . . . . . 12
Nettoyage de zones d'éclaboussures et buses de distribution . . . . . 13
Hebdomadaire . . . . . 13
Désinfecter le distributeur de jus . . . . . 13
Assainir le système de pompe . . . . . 14
Préparer le distributeur pour l'utilisation . . . . . 14
Semi Annually . . . . . 15
Filtre à eau propre . . . . . 15

Nettoyage de l'intérieur du châssis . . . . . 15
Vérifiez et remplissez d'eau dans le bain de glace . . . . . 16
Annuellement . . . . . 16
Remplacer la tuyauterie de la pompe et nettoyer l'armoire . . . . . 16
Retrait de la Plateforme de pompe . . . . . 16
Remplacement de la tubulure . . . . . 17
Nettoyage du cabinet . . . . . 19
GUIDE DE DÉPANNAGE . . . . . 20
DESSINS D'ASSEMBLAGE . . . . . 23
CORNELIUS STANDARD SERVICE GUIDE D'APPEL . . . . . 25

# CONSIGNES DE SÉCURITÉ

## LIRE ET SUIVRE TOUTES LES CONSIGNES DE SÉCURITÉ

### Considérations générales sur la sécurité

- Lisez et suivez TOUTES LES CONSIGNES DE SÉCURITÉ dans ce manuel étiquettes d'avertissement / d'avertissement sur l'appareil (décalcomanies, étiquettes ou cartes plastifiées).
- Lire et comprendre TOUS les OSHA applicables (administration chargée de la santé et de la sécurité sur les lieux de travail) les règlements de sécurité avant d'utiliser cet appareil.

### Identification

***Reconnaître les alertes de sécurité***

*C'est le symbole d'alerte de sécurité. Lorsque vous le voyez dans ce manuel ou sur l'appareil, soyez attentif au risque de blessure ou de dommage à l'appareil.*

### Différents types d'alertes

**RISQUE:**
vous avertit d'une situation immédiate et dangereuse, si elle n'est pas évitée, PROVOQUERA des blessures graves, la mort ou des dégâts à l'appareil.

**AVERTISSEMENT:**
vous avertit d'une situation potentiellement dangereuse, si elle n'est pas évitée pourrait provoquer des des blessures graves, la mort ou des dégâts à l'appareil.

**PRECAUTION:**
vous avertit d'une situation potentiellement dangereuse, si elle n'est pas évitée, il SE PEUT qu'elle provoque des blessures légères ou des dégâts à l'appareil.

## CONSEILS DE SÉCURITÉ

- Lisez attentivement et suivez tous les messages de sécurité de ce manuel et les symboles de sécurité sur l'appareil
- Gardez les panneaux de sécurité en bon état et remplacez les articles manquants ou endommagés.
- Apprenez à utiliser l'appareil et à utiliser correctement les commandes.
- Ne laissez personne faire fonctionner l'appareil sans une formation adéquate. Cet appareil n'est pas destiné à être utilisé par de très jeunes enfants ou des personnes infirmes sans surveillance. Les jeunes enfants doivent être surveillés pour s'assurer qu'ils ne jouent pas avec l'appareil
- Maintenez votre appareil en bon état de fonctionnement et ne permettez pas de modifications non autorisées à l'appareil.

© 2018, Cornelius Inc.

Numéro de publication: 620048956SERCF

## Personnel de Service Qualifié

**AVERTISSEMENT:**
Seuls des techniciens en électricité, en plomberie et en réfrigération formés et certifiés doivent entretenir cet appareil. **TOUT LE CÂBLAGE ET LA PLOMBERIE DOIVENT CONFORMER AUX CODES NATIONAUX ET LOCAUX. LE NON-RESPECT DE CES CONSIGNES PEUT ENTRAÎNER DES BLESSURES GRAVES, LA MORT OU DES DOMMAGES MATÉRIELS.**

## Conseils de Sécurité

Cette unité a été spécifiquement conçue pour fournir une protection contre les blessures corporelles. Pour assurer une protection continue, merci de faire attention aux points au-dessous:

**AVERTISSEMENT:**
Débranchez l'alimentation de l'unité avant l'entretien en suivant toutes les procédures de verrouillage / étiquetage établies par l'utilisateur.

Vérifiez que l'alimentation de l'unité est coupée avant toute intervention

**PRECAUTION:**
Assurez-vous toujours de garder la zone autour de l'appareil propre et sans encombrement. Échec de garder cette zone impropre peut entraîner des blessures ou des dommages matériels

## Expédition et Stockage

**PRECAUTION:**
Avant d'expédier, de ranger ou de déplacer l'unité, l'unité doit être désinfectée et toute solution d'assainissement doit être vidangée du système. Un environnement ambiant de congélation provoquera la congélation de la solution désinfectante résiduelle ou de l'eau restant à l'intérieur de l'unité, ce qui endommagera les composants internes

## Montage Dans ou Sur un Comptoir


© 2018, Cornelius Inc.

**AVERTISSEMENT:**
Lors de l'installation de l'unité dans ou sur un comptoir, le comptoir doit pouvoir supporter un poids supérieur à 189 lb. (85,7 kg) pour assurer un soutien adéquat à l'unité.

**LE NON-RESPECT PEUT ENTRAÎNER DES BLESSURES GRAVES, DÉCÈS OU DES DOMMAGES MATÉRIELS**

# SPÉCIFICATIONS DE L'APPAREIL

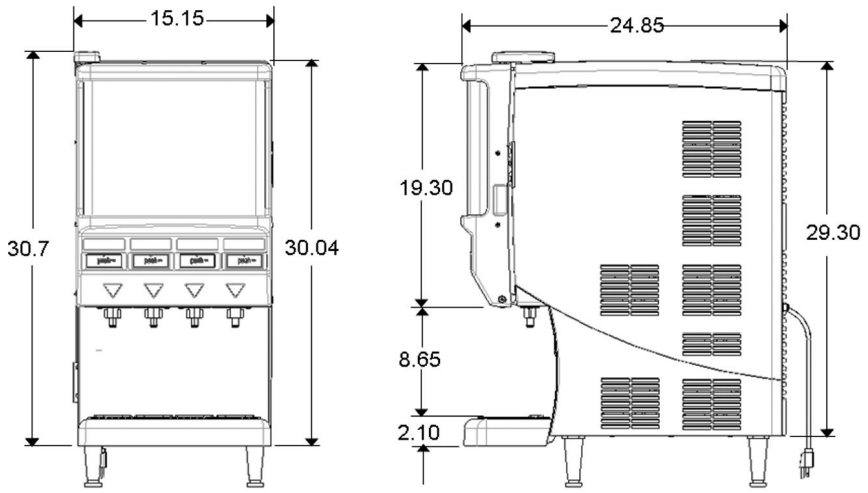


Figure 1. Dimensions de l'appareil

## Données de plaque signalétique

Modèle QST ELITE 4000, 115 VAC, 5 ampères, 1 phase 60 hertz, 6,34 – 6,41 once. (180-182) R-134a réfrigérant. Presse d'essai: Haute pression 400 psi (2757,9 kilo pascals), (27,6 bar). Faible côté 88 psi (606,7 kilo pascals), (6,1 bar).

Modèle Quest ELITE 4000, 230 VAC, 2 ampères, 1 phase 50 hertz, 6.34 - 6.41 once. (180-182g) R-134a réfrigérant. Presse d'essai: Haute pression 400 psi (2757,9 kilo pascals) (27,6 bar). Faible côté 88 psi (606,7 kilo pascals), (6,1 bar).

Modèle Quest ELITE 4000, 220 VAC, 2 ampères, 1 phase 60 hertz, 6.34 - 6.41 once. (180-182g) R-134a réfrigérant. Presse d'essai: Haute pression 400 psi (2757,9 kilo pascals) (27,6 bar). Faible côté 88 psi (606,7 kilo pascals), (6,1 bar).

## Stockage de la solution concentrée

Quatre bouteilles jetables de 0,8 gallon (3,0 litres).

 © 2018, Cornelius Inc.

## Dégagement Recommandée

12 "(30,48 cm) sur le dessus et 4" (10,16 cm) requis à l'arrière pour la circulation de l'air et 4 "sur les côtés de l'unité.

## Connexion Électrique

Cordon d'alimentation de 6 pi (1,83 m) avec une fiche à trois broches fixée au distributeur. Les modèles d'exportation sont livrés avec une prise européenne.

**PRECAUTION:**
SEULS des techniciens qualifiés et certifiés en travaux d'électricité doivent remplacer le cordon d'alimentation ou l'unité doit être retournée à un centre de service agréé pour le remplacement du cordon d'alimentation. Le cordon de remplacement doit répondre à toutes les exigences du fabricant de l'équipement d'origine.

**Le non-respect pourrait entraîner des blessures graves, la mort ou des dommages à l'équipement.**

## Alimentation Électrique

15 ampères à 120 volts d'alimentation dédiée.

10 ampères à 230 volts d'alimentation dédiée.

## Connexion d'eau

Raccord évasé mâle SAE de 3/8 po (0,95 cm) sur le distributeur.

## Besoins d'Approvisionnement en Eau

Pression statique maximale de 4,1 bars (60 psi) (413,7 kilo pascals). Pression dynamique minimale de 30 psi (206,8 kilo pascals) (2,1 bars); c'est-à-dire la pression d'écoulement mesurée à l'entrée d'eau du distributeur avec un débit d'eau de 3 ONCE (88,7 ml) par seconde. Pression recommandée optimale 50 psi (344,7 kilo pascals) (3,5 bars) de pression dynamique.

## Banque de glaçons/Pull Down

Poids 14-16 livres. (6,35-7,25 kg). Tirer vers le bas: 3,5-5,5 heures à 75 °F (24 °C).


© 2018, Cornelius Inc.

# PERIMETRE

Cet appareil est destiné à être utilisé dans des applications domestiques et similaires telles que:

- Endroits de cuisine du personnel dans les magasins, les bureaux et autres environnements de travail.
- Fermes et clients dans les hôtels, motels et autres types d'habitations.
- Environnements de type Bed and Breakfast.
- Restauration et applications similaires non commerciales.

## EXIGENCES DE PLOMBERIE

Ce distributeur doit être raccordé à un système **d'EAU FROIDE** avec une pression de fonctionnement comprise entre 20 et 100 psi (138 et 690 kPa). Cette source d'eau doit être capable de produire un débit minimum de 3 onces liquides (88,7 millilitres) par seconde. Une vanne d'arrêt doit être installée dans la ligne avant le distributeur. Installez un régulateur dans la ligne lorsque la pression est supérieure à 100 psi (690 kPa) pour le réduire à 50 psi (345 kPa). Le régulateur est également nécessaire si la source d'eau a des fluctuations de pression. L'entrée d'eau principale est une MFL 3/8 "(9,52 mm) connexion.

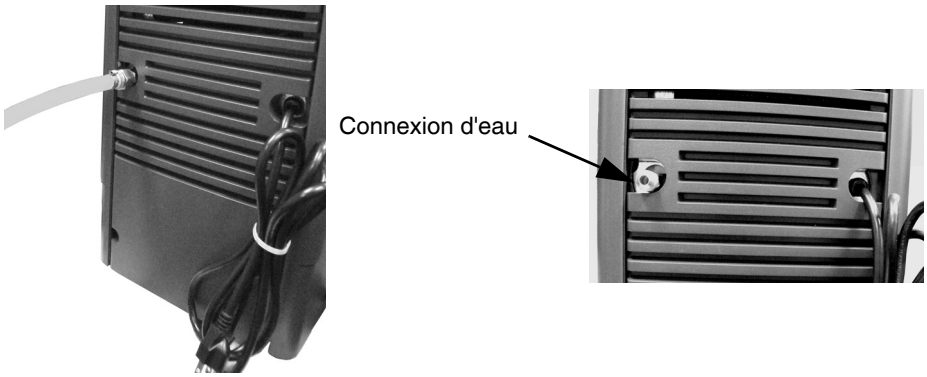


**AVERTISSEMENT:**
Cet équipement doit être installé conformément au code international de la plomberie du <<International Code Council>> et au code alimentaire de la <<Food and Drug Administration (FDA). Pour les modèles installés en dehors des États-Unis, vous devez respecter le code de plomberie et d'assainissement applicable dans votre région.

**Le non-respect pourrait entraîner des blessures graves, la mort ou des dommages à l'équipement.**

# MANUTENTION DE LA SOLUTION CONCENTREE (MELANGE ET CHARGEMENT)

Il est recommandé de décongeler la solution concentrée dans un compartiment réfrigéré de 35 °F à 40 °F (1,6 °C à 4,4 °C) pendant au moins 48 heures avant de le charger dans le distributeur de jus Quest.

**AVERTISSEMENT:**
Le concentré doit être complètement décongelé et dans la plage de température de 35 °F à 40 °F (1,6 °C à 4,4 °C) avant le chargement. Si vous ne fournissez pas de concentré à l'intérieur de la plage de température recommandée, en particulier en dessous de 35 °F (1,6 °C), vous obtenez une boisson BRIX (consultez la section Procédure BRIXing pour plus de détails).

## CHARGEMENT DE LA SOLUTION CONCENTREE

Le distributeur de jus Quest est conçu pour utiliser des contenants de concentré de jus jetables ou le contenant réutilisable générique Cornelius (vendu séparément).

Figure 2. Contenant à la solution concentrée rechargeable

1. Bien agiter le récipient concentré avant utilisation.
2. Placer les contenants de concentré sur l'étagère de la plateforme de distribution à l'intérieur de l'armoire réfrigérée.
3. Engager le récipient de concentré en le poussant vers le bas dans l'ouverture de l'adaptateur de flacon sur la plate-forme de distribution.

   REMARQUE:Assurez-vous de lubrifier le joint torique sur la buse du conteneur. Cela garantit une bonne étanchéité et permet aux pompes d'aspirer plus facilement le concentré des conteneurs. Le défaut de créer un bon joint à cette connexion peut entraîner des boissons faibles et / ou des suintements de concentré
4. Amorcez chaque pompe en fermant la porte de l'armoire et appuyez sur chaque bouton de distribution jusqu'à ce que le concentré s'écoule des buses de distribution.

 © 2018, Cornelius Inc.

# CHANGEMENT DE CONTENANTS CONCENTRÉS

1. Ouvrez la porte de l'armoire et déplacez la poignée de la vanne de la position **Dispense** (distribuer) à **Flush** (vidanger), voir, Figure 3.

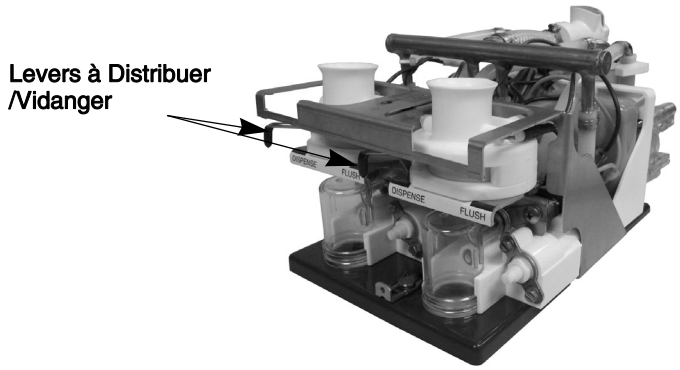


Figure 3. Emplacement du distributeur/du levier de rinçage

2. Fermez la porte. Appuyer sur le bouton de distribution (Figure 4) et le maintenir enfoncé jusqu'à ce que l'eau claire s'écoule de la buse de distribution.

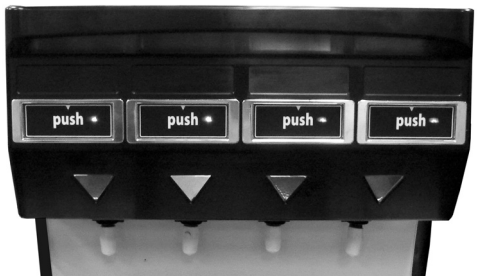


Figure 4. Boutons de distribution

3. Ouvrez la porte de l'armoire et remettez la poignée en position de **Dispense** (distribuer).
4. Appuyez et maintenez le bouton de distribution pendant 1-2 secondes. Ceci soulage la pression d'eau du système de pompe à solution concentrée.
5. Charger le récipient de concentré (voir la  Figure 5 )

Figure 5. Chargement d'un conteneur de solution concentré

# BRIXING PROCEDURE

**REMARQUE: Si le concentré n'est pas correctement décongelé, cela affectera négativement la quantité de concentré distribué. Le produit décongelé doit être entre 35 °F / 1,6 °C et 40 °F / 4,4 °C.**

## PROVISION

- 1 – Petite tasse 12 once. (354,8 ml)
- 1 - Grand tasse 21 once. (621,1 ml)
- 1 - Paille
- Serviettes en papier
- 1 - Thermomètre
- 1 - Réfractomètre
- 1 - Tournevis à lame plate

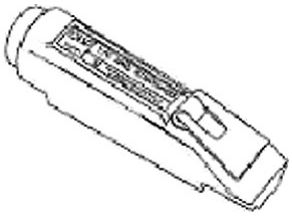

**REMARQUE:Le réfractomètre indiqué est le numéro de série 511004000 et est disponible auprès de votre distributeur Cornelius local.**

## VÉRIFICATION/AJUSTEMENT DU PARAMÉTRE BRIX

Les instructions suivantes sont à utiliser avec un réfractomètre.

1. Distribuez environ 8 once. (237 ml) la boisson et jetez-la. Maintenant, dispensez une seconde boisson 8 once. (237 ml).
2. Vérifiez la température de la boisson à l'aide d'un thermomètre précis (cible de 35 à 45 ° F ou de 1,6 à 7,2 ° C). Jetez cette boisson après avoir vérifié la température.

   **REMARQUE:Si la température de la boisson ne se trouve pas dans la plage cible, reportez-vous à la section Dépannage de base.**
3. Distribuer un échantillon de 12 verres (354,8 ml) dans une tasse propre et sèche. Bien mélanger l'échantillon à l'aide d'une paille.
4. À l'aide de la paille, transférer un petit échantillon de la boisson finie dans la lentille du réfractomètre (se reporter au mode d'emploi fourni avec le réfractomètre). Vérifiez la lecture de BRIX par rapport au tableau BRIX indiqué dans le Tableau 1.

   **REMARQUE:Le tableau BRIX présenté dans le tableau 1 est générique et destiné à un usage de référence seulement. Contactez votre fournisseur de concentré de fronceen pour des indications spécifiques de BRX.**

**Table 1.**

| Saveur | Ratio | BRIX |
|---|---|---|
| Orange Juice | 4+1 | 11.8 |
| Grapefruit Juice | 5+1 | 10.6 |
| Cranberry Cocktail | 4+1 | 13.5 |
| Apple Juice | 5+1 | 12.0 |

 © 2018, Cornelius Inc.

Table 1.

| Saveur | Ratio | BRIX |
|---|---|---|
| Grape | 5+1 | 13.0 |
| Lemonade | 5+1 | 10.5 |
| Punch tropical | 5+1 | 11.8 |
| Thé Glacé Sucré | 7+1 | 6.0 |
| Jus d'ananas | 4+1 | 12.8 |
| Jus de prune | 2+1 | 16.0 |

5. Pour modifier le réglage BRIX, il suffit de réajuster le débit d'eau. Les vis de réglage du débit d'eau (une par vanne) se trouvent sur chacun des ensembles de soupapes à l'intérieur du compartiment réfrigéré.

Si la lecture BRIX est trop élevée ou trop basse, tournez le contrôle de débit d'eau approprié selon la Figure 6. Répétez les étapes 1 à 5 jusqu'à ce que le réglage BRIX approprié soit atteint.

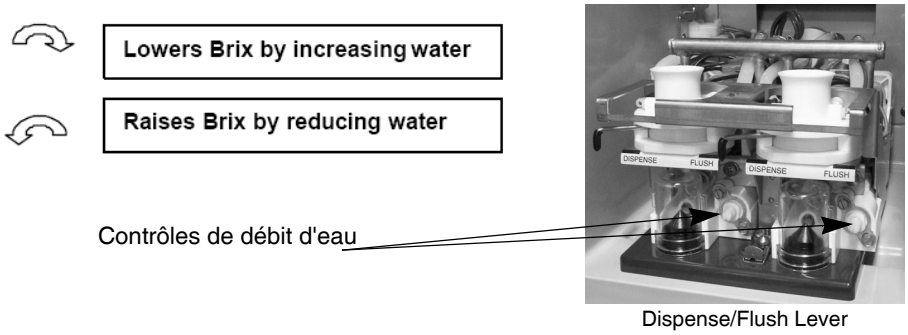


Figure 6. Ajustement BRIX

IMPORTANT: Lorsque vous modifiez le contrôle du débit d'eau, ne faites pas plus d'un quart de tour par réglage. De plus, avant d'effectuer votre prochaine lecture BRIX, appuyez plusieurs fois sur le bouton de distribution correspondant avant de prélever un échantillon. Ceci efface tout résidu de la buse de distribution ET permet de déplacer le contrôle de débit vers son nouveau réglage.

# PROGRAMME DÉNTRETIEN

## QUOTIDIEN

### Système de rinçage

1. Déplacer tous les leviers de distribution / rinçage (situés sur l'assemblage de la plate-forme dans l'armoire réfrigérée) à la position de rinçage. Placer une tasse vide sur le plateau d'égouttement en dessous de chaque buse de distribution (Figure 7).

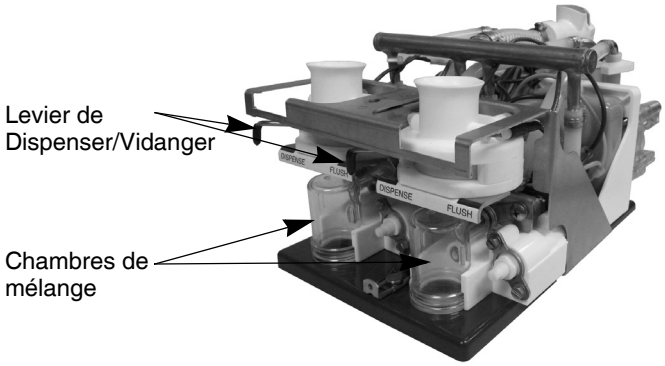


Figure 7. Plate-forme avec leviers de dispenser / vidanger

2. Fermez la porte et appuyez sur chaque bouton de distribution pendant 2-3 secondes ou jusqu'à ce que l'eau claire s'écoule de chaque buse de distribution.

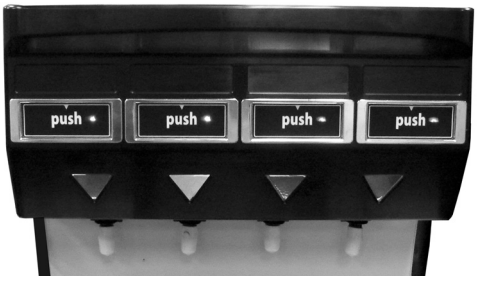


Figure 8. Boutons de distribution

3. Remplacez les leviers de dispenser / vidanger en position *Dispense*.
4. Appuyez sur chaque bouton de distribution pendant 1 à 2 secondes pour libérer la pression d'eau présente dans le système de pompe à solution concentrée.

 © 2018, Cornelius Inc.

## Nettoyage de zones d'éclaboussures et buses de distribution.

1. Nettoyez tous les jours le boîtier externe et les zones d'éclaboussures à l'aide d'un tissu humide et propre. Retirez et lavez le support de tasse et le bac d'égouttage en utilisant un savon à vaisselle doux.
2. Retirez les robinets de distribution et les mélangeurs statiques en les tournant tous les 90 ° et en les tirant vers le bas. Retirer les chambres de mélange en tirant directement vers l'avant. Laver avec du savon doux.

   IMPORTANT: **NE PAS laver les buses, les mélangeurs statiques ou les chambres de mélange dans un lave-vaisselle. Cela déformera le plastique et endommagera les joints toriques. De plus, ne pas les tremper dans une solution désinfectante de plus de 2 minutes.**

Rincer une fois par jour pour des boissons de meilleure qualité.

**AVERTISSEMENT:**
Ne laissez pas l'appareil en mode VIDANGE. Laisser l'appareil en mode de rinçage peut entraîner des dommages

# HEBDOMADAIRE

Vérifier le rapport entre le concentré et l'eau (se référer à la section Vérification / Réglage du BRIX Section de réglage, page 10).

## Désinfecter le distributeur de jus

1. Rincer l'unité avec de l'eau chaude.
2. Préparez deux 2 une fois. (59 ml) de sachets de solution stérilisante Stera-Sheen Green Label (ou marque similaire) en dissolvant chaque sachet dans 1 gallon (3,8 L) d'eau potable pour assurer 200 ppm de chlore disponible.

   IMPORTANT: **Utilisez de l'eau potable à une température comprise entre 26,7 °C et 37,8 °C (80 °F et 100 °F). L'eau au-dessus de cette plage réduit le nombre de chlore et minimise l'assainissement.**
3. Retirez les contenants de concentré de jus et placez-les dans un compartiment réfrigéré distinct.
4. Rincer le système en suivant les instructions du Système de rinçage à la page 12.
5. Remplissez un récipient de concentré propre et vide avec un litre d'eau du robinet extrêmement chaude, environ 140 °F (60 °C) et placez le récipient dans l'unité. Distribuer toute l'eau chaude dans un grand récipient. Répétez l'opération pour toutes les autres vannes de distribution.
6. Retirez les chambres de mélange, les buses et les mélangeurs statiques. Rincer à l'eau chaude pour enlever l'excès de pulpe et solution concentrée.
7. Placer les chambres de mélange, les buses et les mélangeurs statiques dans un récipient séparé de solution désinfectante et agiter vigoureusement. Laisser les pièces tremper pendant deux minutes, puis rincer abondamment avec de l'eau du robinet fraîche.
8. Réinstallez le mélangeur statique, les buses et les chambres de mélange

## Assainir le système de pompe

1. Remplissez un récipient de concentré propre avec 2 quarts (1.9L) de solution désinfectante fraîche.
2. Placer les leviers de distribution / rinçage (situés sur l'assemblage de la plate-forme dans l'armoire réfrigérée) en position de **distribution** et fermer la porte.

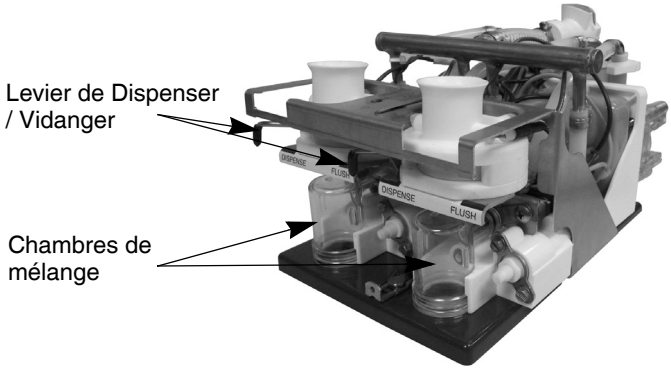


Figure 9. Levier de Dispenser/Vidanger

3. Appuyez sur le bouton de distribution et maintenez-le enfoncé pendant 90 secondes, puis relâchez-le. Laisser la solution désinfectante rester dans les conduites pendant 5 minutes.

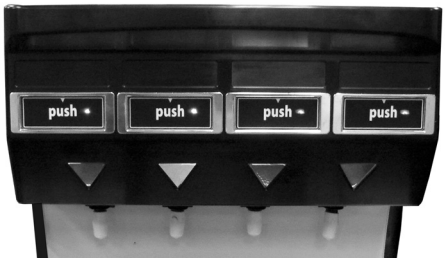


Figure 10. Boutons de distribution

4. Après 5 minutes, distribuer la solution désinfectante restante.

## Préparer le distributeur pour l'utilisation

1. Remplacez le récipient de solution désinfectante par un récipient de concentré et fermez la porte.
2. Appuyez sur le bouton de distribution et maintenez-le enfoncé jusqu'à ce que le jus apparaisse de la télécommande. Ensuite, distribuez et jetez au moins deux 8 once. (236,6ML) tasses de jus afin d'amorcer le système et le préparer pour l'opération

 © 2018, Cornelius Inc.

# SEMI ANNUALLY

**PRECAUTION:**
Les procédures suivantes nécessitent le retrait du ou des panneaux latéraux du distributeur. Débranchez le cordon d'alimentation (Voir Figure 11.) du réceptacle avant de continuer..

Figure 11. Tirez la fiche CA de la prise murale

## Filtre à eau propre

1. Retirez le panneau latéral droit du distributeur.
2. Fermez l'alimentation en eau du distributeur.
3. Retirez le port d'accès du solénoïde d'entrée d'eau en forme de “Y” situé sur le côté droit du distributeur. (Voir la Figure 12)
4. Nettoyez et réinstallez la crépine d'eau en acier inoxydable.

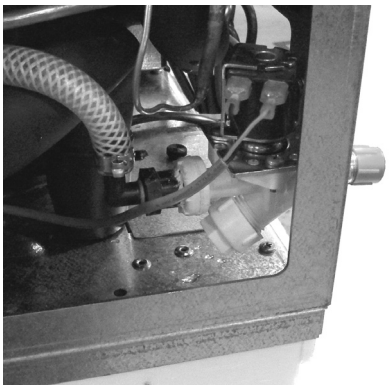

Figure 12. Côté droit du distributeur

## Nettoyage de l'intérieur du châssis

1. Nettoyez les ailettes de refroidissement du condenseur
2. Nettoyez les grilles d'entrée d'air situées sur les panneaux arrière et supérieur du distributeur.
3. Nettoyez la base intérieure.
4. Essuyez les pales du ventilateur.
5. Réinstallez le panneau latéral droit, ouvrez l'alimentation en eau et branchez le distributeur dans la prise d'alimentation.

## Vérifiez et remplissez d'eau dans le bain de glace

1. Retirez le bac d'égouttage et le panneau inférieur.

Figure 13. Bac Récepteur and Reste à la tasse

Si le niveau du bain de glace est inférieur à l'indicateur **plein**, complétez-le avec de l'eau. Se référer au remplissage de la procédure de bain de glace dans le manuel d'installation (P/N 620048956INSCF).

# ANNUELLEMENT

## Remplacer la tuyauterie de la pompe et nettoyer l'armoire

Un kit de tubage de pompe de rechange, pièce # 45098, est disponible. Le kit se compose d'une longueur de tube de pompe prédécoupée, de deux colliers de serrage en plastique blanc et d'instructions

### Retrait de la Plateforme de pompe

1. Retirez les contenants de concentré du distributeur et placez-les dans unréfrigérateur.
2. Retirez l'étagère de l'armoire sur laquelle les contenants de concentré sont places.
3. Rincer le système avant de retirer la plate-forme de la pompe (voir le Daily Section, Page 12). Retirez les buses de distribution et les mélangeurs statiques
4. Débrancher la déconnexion rapide de la conduite d'eau en appuyant sur le bouton gris (Voir Figure 14).

 © 2018, Cornelius Inc.

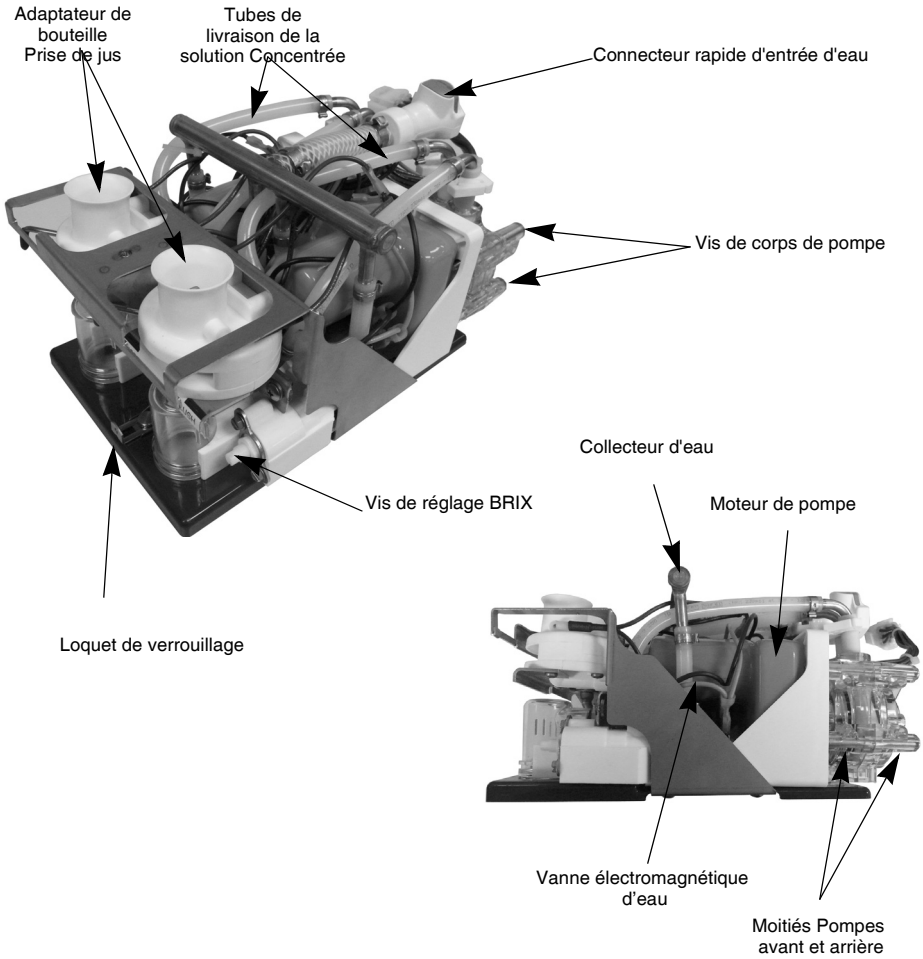


Figure 14. Détails intérieurs

5. Faites glisser le loquet de verrouillage vers l'avant. Soulever légèrement la plate-forme et tirer vers l'avant pour accéder au connecteur électrique (voir Figure 14).
6. Débranchez le connecteur électrique en serrant les languettes de verrouillage de chaque côté et en tirant sur le connecteur. Soulevez et retirez la plate-forme de la pompe (voir Figure 14).

## Remplacement de la tubulure

Lorsque la plate-forme de pompe a été retirée, remplacez la tubulure en procédant comme suit.

1. Retirer les deux colliers de serrage en plastique blanc des raccords du tube de la pompe (voir la Figure 14) et retirer les tubes de distribution du concentré des extrémités du flexible.
2. Desserrez et retirez les quatre vis du corps de la pompe (voir la Figure 15).

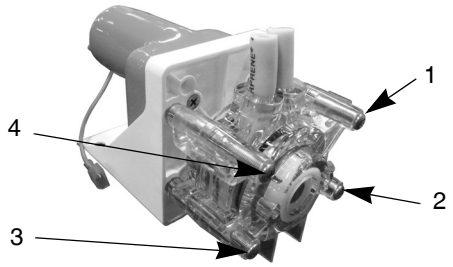


Figure 15. Vis de corps de pompe

3. Retirez UNIQUEMENT la moitié du corps de la pompe arrière pour faire apparaître la tubulure de la pompe et les rouleaux (voir Figure 16).
4. Retirez l'ancienne tubulure de pompe du corps de la pompe. Si le rouleau sort avec la tubulure, replacez-le dans le corps de la pompe. **Assurez-vous d'aligner la rainure de clavette de l'arbre du rouleau sur l'arbre du moteur de façon à ce que les deux verrouillent.**
5. Enfoncez fermement la nouvelle tubulure dans le corps de la pompe autour de l'ensemble du rouleau, en veillant à maintenir les extrémités en saillie les unes avec les autres.
6. Une fois la tubulure en place, tenez le tube d'une main, saisissez la partie inférieure de la tubulure avec le boîtier extérieur, puis procédez à la capture de l'arbre de l'ensemble de rouleau et poussez le boîtier de la pompe arrière en place. Assurez-vous de capturer le tube dans le corps et ne pas le pincer entre les moitiés. N'utilisez aucun autre outil que le bout des doigts pour manipuler la tubulure dans le boîtier car vous pourriez endommager la tubulure.

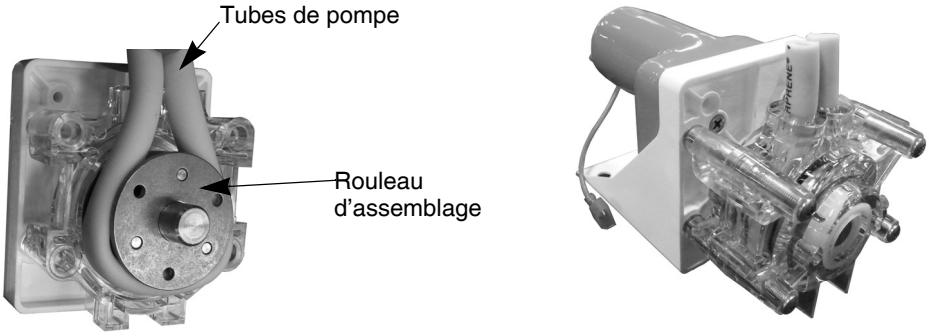


Figure 16. Assemblage de pompes

7. Tout en maintenant les moitiés de la pompe avec la main, réinsérez les quatre vis à oreilles (voir la Figure 15) et serrez-les à l'aide d'un motif croisé comme indiqué. Les vis à serrage à main doivent être serrées d'environ un quart de tour.
8. Insérez les deux tubes de distribution de solution concentrée dans les extrémités de la tubulure de pompe et fixez-les à l'aide des nouveaux colliers de serrage fournis dans le kit. Assurez-vous d'utiliser une pince pour serrer et serrer les colliers de serrage.

 © 2018, Cornelius Inc.

## Nettoyage du cabinet

La surface et les parois du fond de l'armoire doivent être inspectées et nettoyées chaque année selon les étapes suivantes:

1. Retirez le joint de la bague de buse en caoutchouc naturel (voir Figure 17) et inspectez-le ainsi que la silicone RTV. En cas de fissure, nettoyer le RTV et réappliquer en utilisant le kit réf. 729011013 conformément aux instructions fournies avec le kit.
2. Remettre en place le joint de la bague de la buse de façon à ce que les bords soient à plat sur le fond de l'armoire.

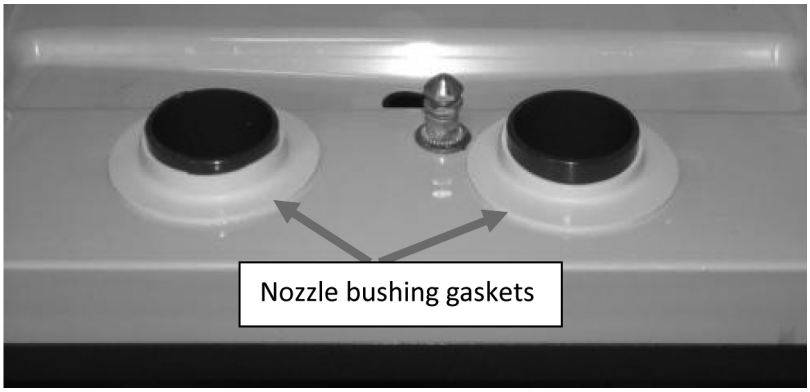


Figure 17. Joints de bague de buse - installation correcte

3. Nettoyer le plancher et les parois de tout jus renversé et laisser sécher. Utilisez un savon doux / détergent et de l'eau ordinaire.
4. Réinstallez la plate-forme de la pompe dans l'ordre inverse indiqué ci-dessus

# GUIDE DE DÉPANNAGE

Les tableaux suivants contiennent des informations de dépannage destinées à aider un technicien expérimenté dans le diagnostic des problèmes opérationnels qui peuvent survenir. Pour plus d'assistance, contactez le service clientèle de Cornelius au 800-283-3600 entre 7h30 et 17h30. et 17h00. Heure normale du Centre. Vous devez avoir le numéro de modèle et de série (situé sur le côté droit du distributeur) lors de votre appel.

Table 2

| Symptôme | Cause probable | Solution |
|---|---|---|
| Unité totalement inopérante | A. Pas d'alimentation au distributeur en raison de déclenchement disjoncteur. | A. Réinitialiser le disjoncteur. Confirme que disjoncteur est la taille correcte et pas d'autre équipement fonctionne sur le même circuit. Confirmer également que la tension d'alimentation est de +/- 10% de la spécification de la plaque signalétique |
| | B. Connecteur d'alimentation électrique lâche ou cassé à l'intérieur du distributeur. | B. Réparer la connexion. |
| Pas de refroidissement | A. Tension de ligne non comprise dans la plaque signalétique Spécifications causant le compresseur surcharge à interrompre | A. Contactez un électricien |
| | B. Pas d'eau dans le bain de glace ou d'eau niveau extrêmement bas, exposant la banque de glace sonde de détection. | B. Remplissez le bain de glace au niveau d'eau approprié. |
| | C. Contrôle ou détection de banc de glace défectueux sonde. | C. Remplacer. |
| | D. Ventilateur du cabinet inopérant entraînant Solution concentrée chaud (l'eau continue à refroidir). | D. Remplacer. |
| | E. Cycles courts du compresseur en surcharge. | E. Pression de décharge excessivement élevée dû au condensateur restreint ou au moteur du ventilateur du condenseur in opératif. |
| | F. Le compresseur démarre mais bourdonne et déclenche à cause du surcharge. | F. Compresseur grippé ou court-circuité,remplacer. |
| | G. Surcharge du compresseur défectueuse ou début condensateur. | G. Testez et remplacez. |
| | H. Le compresseur démarre mais n'éteint pas ou ne démarre pas l'enroulement | H. Le relais ou le compresseur est défectueux. Tester & remplacer l'article défectueux. |
| | I. Fuite de réfrigérant. | I. Réparer les fuites, évacuer et recharger le système |

 © 2018, Cornelius Inc.

Table 2

| Symptôme | Cause probable | Solution |
|---|---|---|
| Pas d'eau distribuée,Que la solution concentrée | A. Pas d'eau dans le distributeur. | A. Restaurer l'eau. |
| | B. Ligne d'alimentation en eau à l'intérieur du réfrigérateur | B. Reconnecter |
| | C. Solénoïde d'eau situé sur la pompe forme obstruée ou défectueuse | C. Démonter et nettoyer le solénoïde. Remplacer si nécessaire. |
| | D. Solénoïde / crépine d'eau principale situé à l'arrière du distributeur est bouché,collé ou défectueux. | D. Retirer et nettoyer la crépine. Confirmer 24VDC est présent au solénoïde pendant Confirmer que la bobine du solénoïde n'est pas ouvrir. Démonter et nettoyer le solénoïde. |
| | E. La pression d'alimentation en eau est supérieure à 80 psi (5,5 bar) forçant le contrôle débit BRIX 022 à fermer. | E. Ajouter un régulateur externe et une pression inférieure Assurez-vous de 50 psi (3,5 bars) |
| | F. Gel de la bobine d'eau dans un bain de glace | F. Débranchez le distributeur et laissez 2-4 heures pour décongeler Vérifier le fonctionnement du moteur de l'agitateur & contrôle de la banque de glace. Le système de réfrigération peut être bas sur Le système de réfrigération peut être à faible charge, ce qui entraîne une banquise déformée et le gel de l'eau dans le bain de glace. |
| Pas d'eau et pas de centré, réfrigération fonctionne | A. Interrupteur de service noir situé sur le l'arrière de la porte de l'armoire en position d'arrêt | A. Activer l'interrupteur |
| | B. Interrupteur de porte blanche ouvert | B. L'interrupteur de porte doit être fermé pour permettre la distribution. Vérifiez le fonctionnement de l'interrupteur et remplacez-le si nécessaire. |
| | C. Fusible de 6,25 ampères à l'avant électrique boîte soufflée | C. Remplacer par un fusible à action retardée de 6,25 et 250 VCA et tester |
| | D. Pas de sortie du transformateur. | D. Confirmer la sortie du transformateur de 24VAC +/-2. Remplacer transformateur si nécessaire. |
| | E. Régulateur de tension défectueux (VRB) situé à l'intérieur de la boîte électrique avant. | E. Mesurer à travers la sortie VDC de la carte. Il devrait y avoir 28VDC lorsque le bouton de distribution est pressé. Remplacez VRB si nécessaire. |
| | F. Bouton-poussoir de distribution défectueux ou tableau de commande de partie. | F. Testez et remplacez si nécessaire. |
| Pas de solution concentrée distribué, de l'eau seulement. | A. Le récipient de concentré n'est pas complètement engagé dans le réceptacle de la pompe plate-forme | A. Reportez-vous à la section Chargement du concentré de ce manuel. |
| | B. Levier de distribution / rinçage en position VIDANGER | B. Placer le levier en position DISPENSE |
| | C. Concentré trop froid, pas correctement décongelé | C. Le concentré devrait être de 35 à 40 ° F (1,7 à 4,5 ° C) avant le chargement. |
| | D. Moteur de pompe défectueux. | D. Remplacer le moteur de la pompe. |

Table 2

| Symptôme | Cause probable | Solution |
|---|---|---|
| Boissons chaudes | A. L'air ambiant autour du distributeur est trop chaud.<br>B. Demande excessive sur le distributeur.<br>C. Bobine de condenseur sale.<br>D. Ventilateur du condenseur inopérant.<br>E. Contrôle de banc de glace défectueux.<br>F. Solénoïde d'eau principal à la base de l'unité ou solénoïde d'eau sur la plate-forme de pompe pas s'éteindre complètement | A. Déplacer le distributeur.<br>B. Ajouter un pré-refroidisseur d'eau ou un deuxième distributeur<br>C. Nettoyer le serpentin du condenseur<br>D. Remplacer le moteur du ventilateur du condenseur.<br>E. Testez et remplacez si nécessaire.<br>F. Réparer les fuites et recharger le système. |
| Eau continuellement gouttes de la buse dans Mode OFF | A. Solénoïde d'eau principal à la base de l'unité ou solénoïde d'eau sur la plate-forme de pompe pas s'éteindre complètement. | A. Nettoyer le (s) solénoïde (s), remplacer les pièces nécessaire (reportez-vous à la section Maintenance planifiée). |
| Concentré chaud,eau froide. | A. Le ventilateur du cabinet est inopérant.<br>B. Moteur / pompe à agitateur inopérant ou Limité.<br>C. Perte de charge de réfrigérant due à une fuite dans le système | A. Vérifiez / remplacez le ventilateur.<br>B. Vérifier / remplacer le moteur de l'agitateur.<br>C. Réparez le système de fuite et de recharge. |
| Problème BRIX | A. Pression d'alimentation en eau trop faible, moins que 1,4 bar (20 psi) d'eau qui coule pression<br>B. La liaison de contrôle de flux d'eau ou le ressort est défectueux.<br>C. Solution concentrée incorrectement décongelée. BRIX change comme température de concentré changements (le concentré evient plus mince lorsque la température augmente) | A. Corriger le problème d'approvisionnement en eau assurer une constante de 50 psi (3,5 bar) coulant vers le distributeur<br>B. Nettoyer et / ou remplacer les pièces si nécessaire<br>C. Le concentré devrait être de 35 à 40 ° F (1,7 à 4,5 °C) avant le chargement |
| Pompe inopérante | A. Le moteur de la pompe est défectueux.<br>B. Pas d'alimentation au transformateur ou pas 24VAC sortie du transformateur.<br>C. Panneau de régulateur de tension défectueux (VRB) situé à l'intérieur de la boîte électrique avant<br>D. Panneau de contrôle de distribution défectueux (Bouton poussoir ou contrôle des portions). | A. 28VDC devrait être présent à la pompe moteur pendant la distribution. Si la tension est présent et le moteur ne démarre pas, remplacer le moteur<br>B. Confirmer que le transformateur a une tension de ligne présent sur le côté primaire. Si pas de 24VAC sortie du secondaire, remplacer ancien.<br>C. La carte de confirmation produit une pression de 28 VCC lorsque le bouton de distribution est enfoncé (voir le schéma de câblage de la boîte électrique pour l'emplacement de sortie du VDC). Remplacer VRB si nécessaire.<br>D. Testez et remplacez si nécessaire. |
| La machine continue à distribuer après le bouton de distribution est libéré ou distribué sans intervention de l'opérateur. | A. Bouton poussoir ou pavé de commande de portion coincé en position ON<br>B. Relais sur la carte de régulateur de tension (VRB) collé. | A. Débrancher le faisceau de câbles de l'arrière du contrôle de la circulation et ferme la porte. Si unité ne distribue pas tout seul, le tableau de contrôle de distribution est mauvais (collé)<br>B. Débrancher le faisceau à 4 fils du bas coin droit de VRB. Si l'unité continue à dispenser sur son propre VRB est défectueux (relais collé). |

 © 2018, Cornelius Inc.

# DESSINS D'ASSEMBLAGE

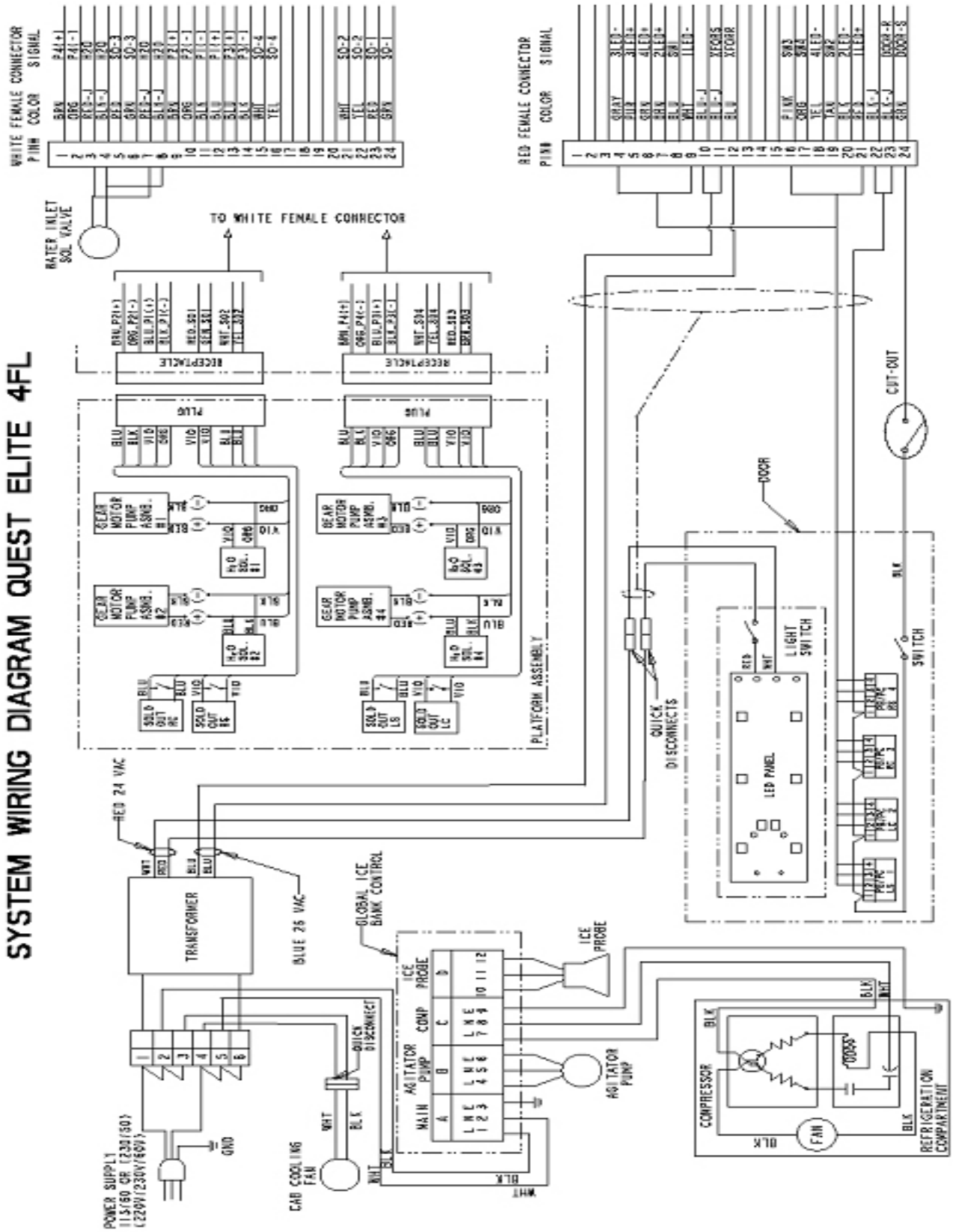


Figure 18. Schéma de câblage du système Quest Elite 4 FL

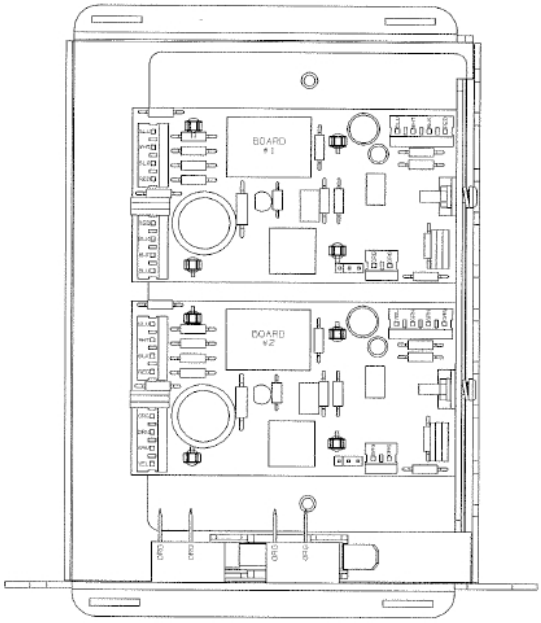


ELECTRICAL BOX WIRING

WHITE TOP CONNECTOR

| PIN# | CLR | SIG | BRD# |
|---|---|---|---|
| 1 | BRN | J1-4 | 4 |
| 2 | ORG | J1-3 | 4 |
| 3 | RED | J1-2 | 3,4 |
| 4 | BLK | J1-1 | 3,4 |
| 5 | RED | J3-2 | 3 |
| 6 | GRN | J3-1 | 3 |
| 7 | RED | J1-2 | 1,2 |
| 8 | BLK | J1-1 | 1,2 |
| 9 | BRN | J1-4 | 2 |
| 10 | ORG | J1-3 | 2 |
| 11 | BLK | J1-3 | 1 |
| 12 | BLU | J1-4 | 1 |

| PIN# | CLR | SIG | BRD# |
|---|---|---|---|
| 13 | BLU | J1-4 | 3 |
| 14 | BLK | J1-3 | 3 |
| 15 | WHT | J3-2 | 4 |
| 16 | YEL | J3-1 | 4 |
| 17 | | | |
| 18 | | | |
| 19 | | | |
| 20 | | | |
| 21 | WHT | J3-2 | 2 |
| 22 | YEL | J3-1 | 2 |
| 23 | RED | J3-2 | 1 |
| 24 | GRN | J3-1 | 1 |

RED BOTTOM CONNECTOR

| PIN# | CLR | SIG | BRD# |
|---|---|---|---|
| 1 | | | |
| 2 | | | |
| 3 | | | |
| 4 | GRY | J4-2 | 3 |
| 5 | PUR | J4-3 | 3 |
| 6 | GRN | J4-3 | 4 |
| 7 | BRN | J4-3 | 2 |
| 8 | BLU | J4-4 | 1 |
| 9 | WHT | J4-2 | 1 |
| 10 | BLU | J3-3 | 3,4 |
| 11 | BLU | J3-3 | 1,2 |
| 12 | BLU | FUSE-S | |

| PIN# | CLR | SIG | BRD# |
|---|---|---|---|
| 13 | | | |
| 14 | | | |
| 15 | | | |
| 16 | PNK | J4-4 | 3 |
| 17 | ORG | J4-4 | 4 |
| 18 | YEL | J4-2 | 4 |
| 19 | TAN | J4-4 | 2 |
| 20 | BLK | J4-2 | 2 |
| 21 | RED | J4-3 | 1 |
| 22 | WHT | J3-4 | 3,4 |
| 23 | WHT | J3-4 | 1,2 |
| 24 | BLU | FUSE-R | |

**Figure 19. Schéma de câblage de la boîte électrique principale Quest Elite 4 FL**

 © 2018, Cornelius Inc.

# CORNELIUS STANDARD SERVICE GUIDE D'APPEL

La garantie des pièces mentionnée dans le certificat de garantie de ce manuel s'applique au remplacement de la pièce défectueuse. Cornelius Inc. n'acceptera pas les réclamations de garantie pour les fuites d'eau applicables à l'installation, les drains obstrués, les ajustements de toute nature incluant les régulateurs, les pompes, les thermostats, le ratio ou les réglages Brix, les problèmes de stratification, la maintenance préventive, etc. ne tiendra compte que du temps de service réel sur l'équipement. Les frais pour le kilométrage, les congés payés, les frais de nuit et les heures supplémentaires ne seront pas pris en compte. Toutes les pièces réclamées qui sont tarifaires, raisonnables, et dans les termes de la garantie et les délais de réparation alloués seront payés en dollars US.

Toutes les questions concernant les procédures de garantie peuvent être adressées à notre service clientèle au 800-238-3600

| ITEM # | PAGE # | DESCRIPTION | MAX HOURS |
|---|---|---|---|
| | | | |
| | | | |
| | | | |
| | | | |
| | | | |
| | | | |
| | | | |
| | | | |
| | | | |
| | | | |
| | | | |
| | | | |
| | | | |
| | | | |
| | | | |
| | | | |
| | | | |
| | | | |
| | | | |
| | | | |
| | | | |
| | | | |
| | | | |
| | | | |

*Récupération et pompage nécessitent au moins deux heures en fonction de la contamination et ne sont pas inclus dans le délai de réparation indiqué ci-dessus

.

 © 2018, Cornelius Inc.

**Cornelius Inc.**
**www.cornelius.com**